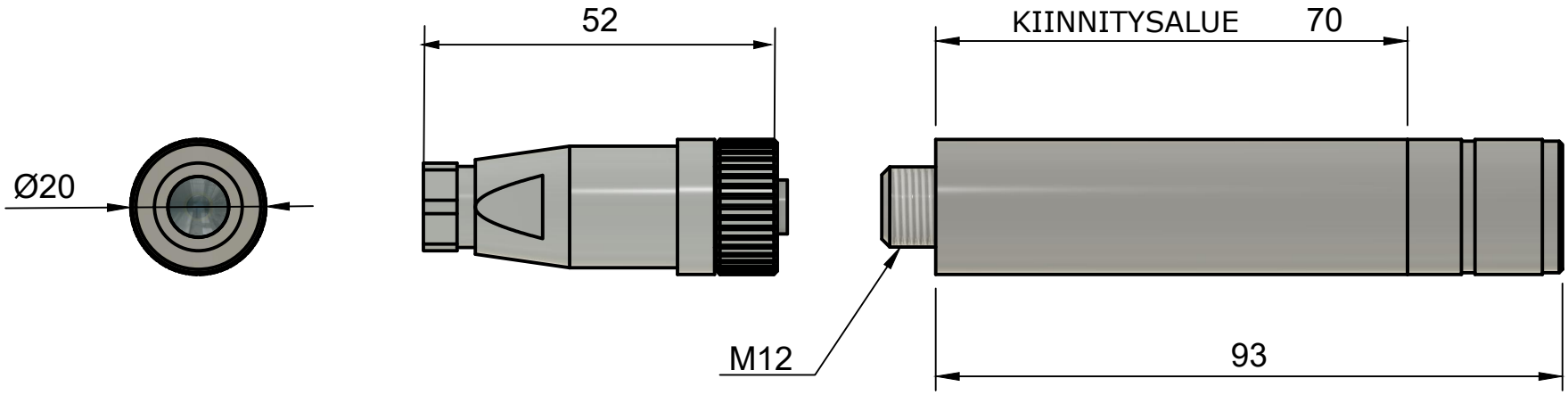

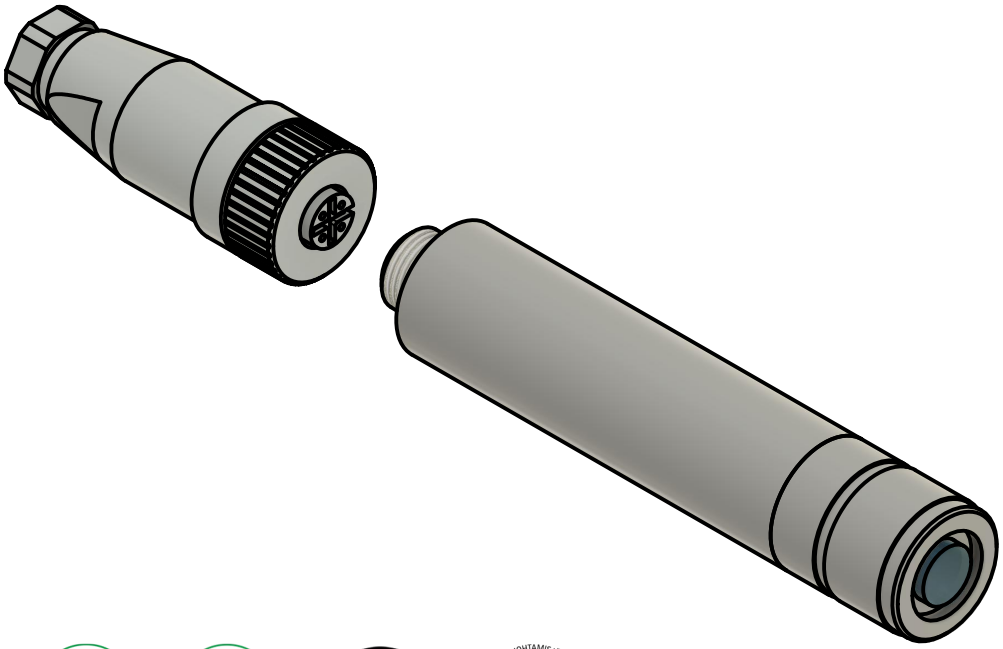

Nimi: KL200-P66025-5N75N-7N000N

Koodi: 09_2005_75

Aallonpituus: 660 nm
Säteen avautumiskulma: 75°
Tasaintensiteettinen viivaoptiikka
Laserluokka: 2M
Optinen teho P<1mW
Käyttöjännite: 24 VDC
Pulssitus:
Rungon halkaisija: 20 mm
Materiaali: Anodisoitu alumiini
Kotelointiluokitus: IP62
Paino: 55 g
Käyttölämpötila-alue: -20°C - + 40°C

Liitin: M12

Asteikko 1:1	Mittayksikkö millimetri
Koko A4	
REV A	
Päivämäärä 04.12.2025	