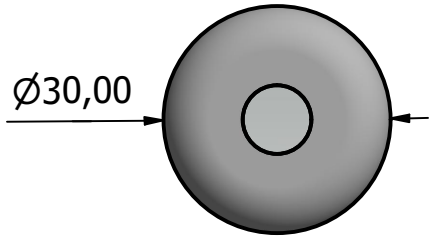

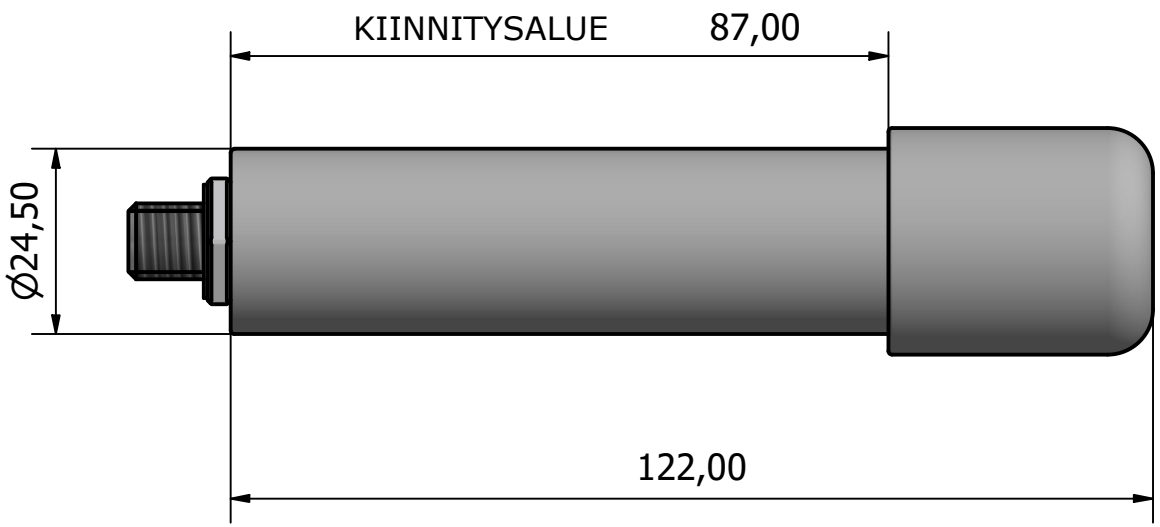

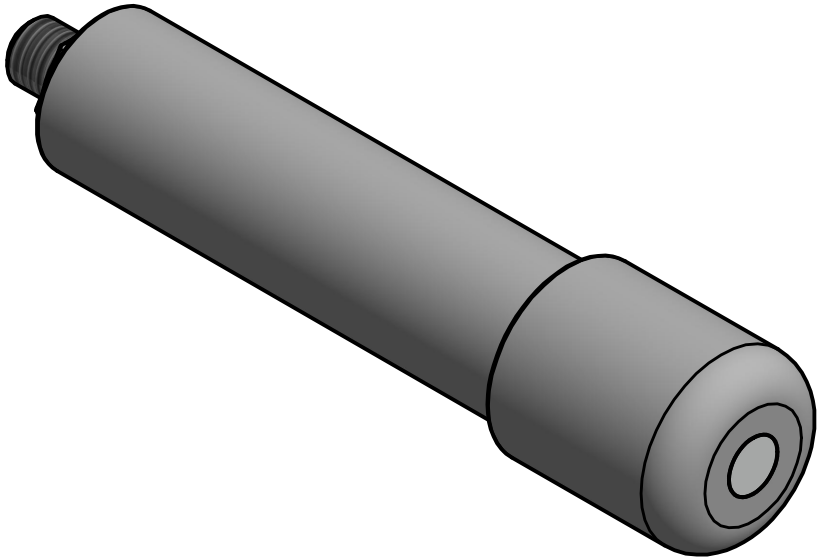

Nimi: KL250-P66060-5N60N-7N000N	
Koodi: 09_2004_60	
Aallonpituus: 660 nm Optiikka: Tasaintensiteettinen viivaoptiikka Viivaoptiikan avautumiskulma: 60° Käyttöjännite: 24 VDC Laserluokka: 3R Optinen teho P<5mW, IEC 60825 mukaisesti Rungon halkaisija: 25 mm Paino: 150 g Materiaali: Anodisoitu alumiini Suojausluokka: IP67 Käyttölämpötila: -30°C - + 40°C Liitin/kaapeli: M12 / YSLY 2 x 0,5	
Asteikko 1:1	Mittayksikkö millimetri
Koko A4	
REV A	
Päivämäärä 04.12.2025	

KEYPOINT