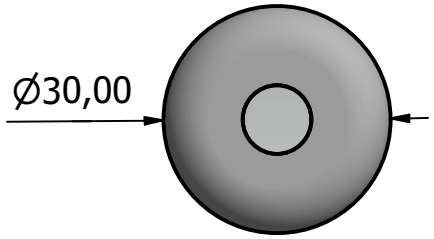

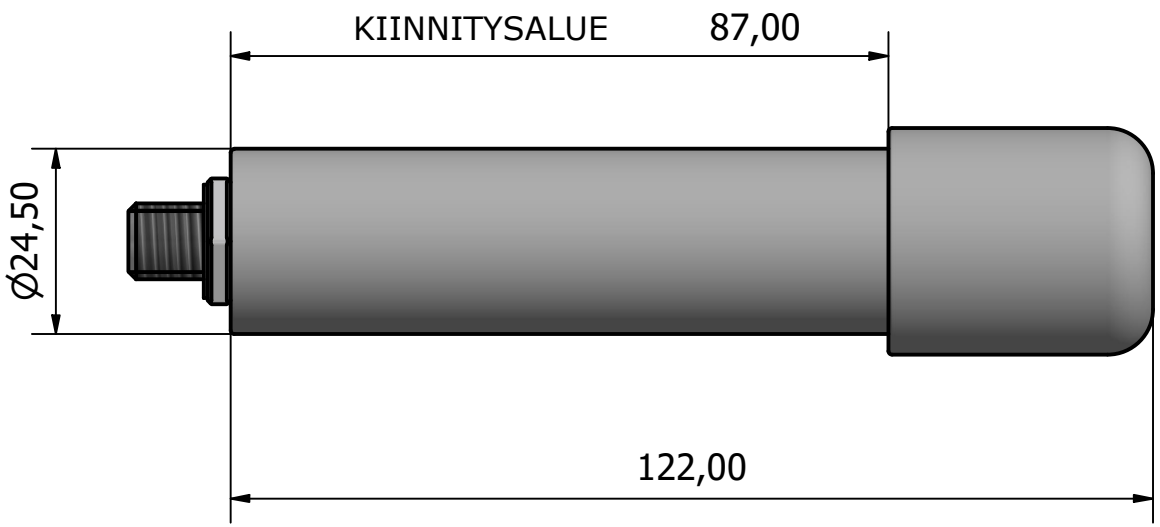

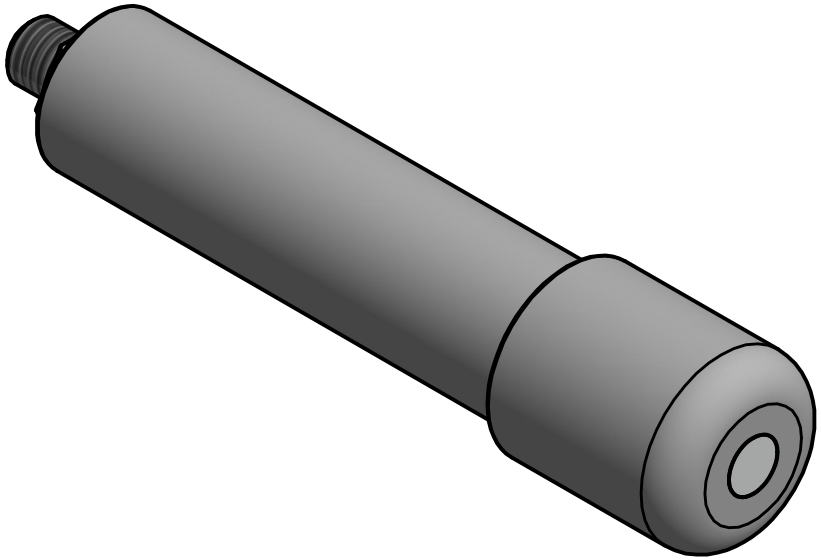

Nimi: KL250-P63020-5N15N-7N000N

Koodi: 09_2004_15

Aallonpituus: 635 nm
Optiikka: Tasaintensiteettinen viivaoptiikka
Viivaoptiikan avautumiskulma: 15°
Käyttöjännite: 24 VDC
Laserluokka: 3R
Optinen teho P<5mW, IEC 60825 mukaisesti
Rungon halkaisija: 25 mm
Paino: 150 g
Materiaali: Anodisoitu alumiini
Suojausluokka: IP67
Käyttölämpötila: -30°C - + 40°C

Liitin/kaapeli: M12 / YSLY 2 x 0,5

Asteikko 1:1 Mittayksikkö millimetri

Koko A4

REV A

Päivämäärä 04.12.2025

KEYPOINT