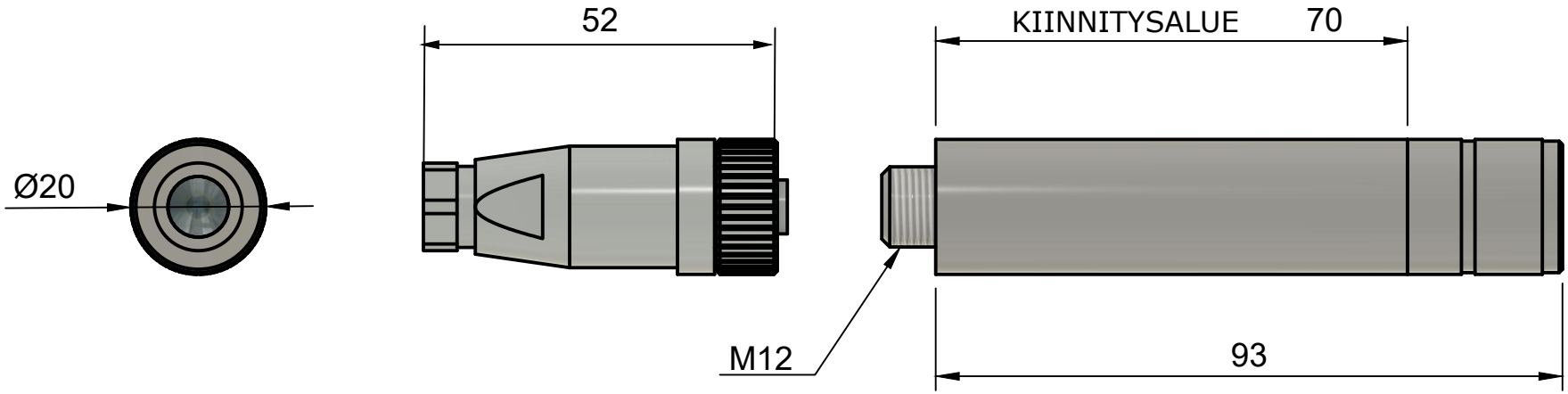

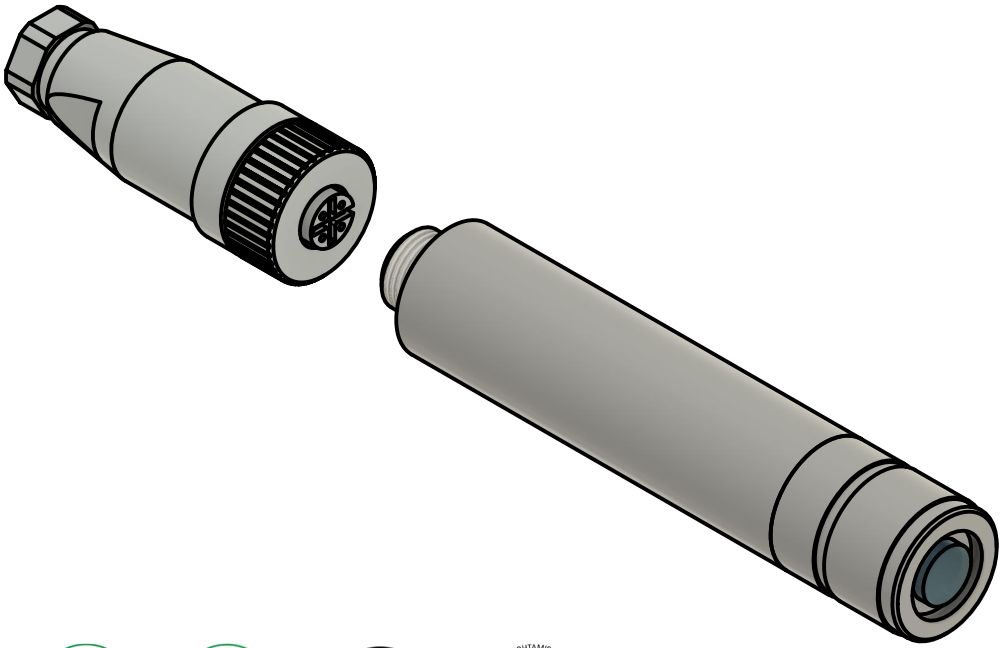

Nimi: KL200-D52025-5W28N-7N000N	
Koodi: 09_2002_05	
Aallonpituus: 520 nm Säteen avautumiskulma: 28° Optiikka: Moniviiva, 5 viivaa (DOE) Laserluokka: 2M Optinen teho P<1mW Käyttöjännite: 24 VDC Pulssitus: Rungon halkaisija: 20 mm Materiaali: Anodisoitu alumiini Kotelointiluokitus: IP62 Paino: 55 g Käyttölämpötila-alue: -20°C - + 40°C Liitin: M12	
Asteikko 1:1	Mittayksikkö millimetri
Koko A4	
REV A	
Päivämäärä 04.12.2025	