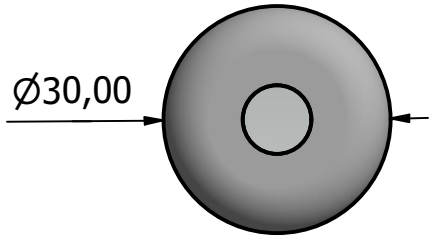

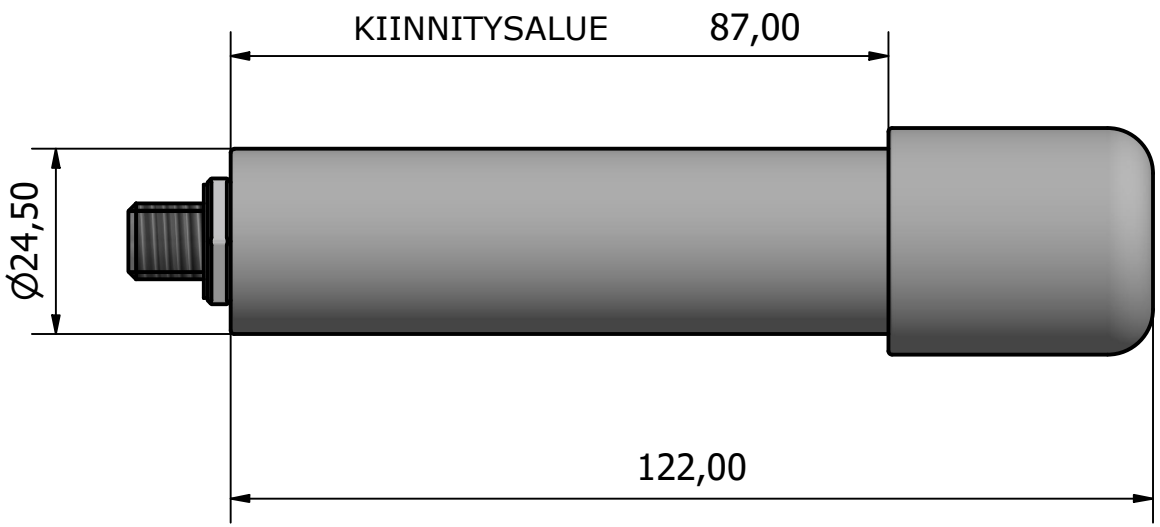

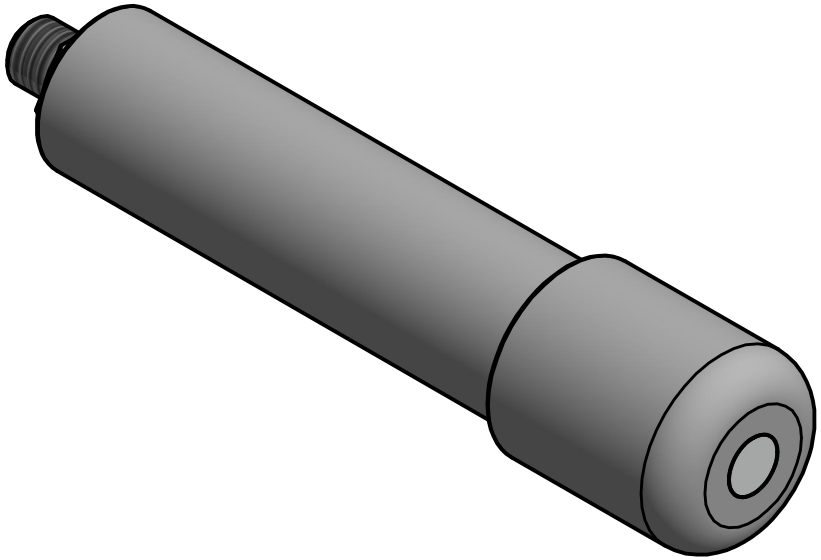

Nimi: KL250-P52090-5N90N-7N000N

Koodi: 09_2000_90

Aallonpituus: 520 nm
Optiikka: Tasaintensiteettinen viivaoptiikka
Viivaoptiikan avautumiskulma: 90°
Käyttöjännite: 24 VDC
Laserluokka: 3R
Optinen teho P<5mW, IEC 60825 mukaisesti
Rungon halkaisija: 25 mm
Paino: 150 g
Materiaali: Anodisoitu alumiini
Suojausluokka: IP67
Käyttölämpötila: -30°C - + 40°C

Liitin/kaapeli: M12 / YSLY 2 x 0,5

Asteikko 1:1 Mittayksikkö millimetri

Koko A4

REV A

Päivämäärä 04.12.2025

KEYPOINT