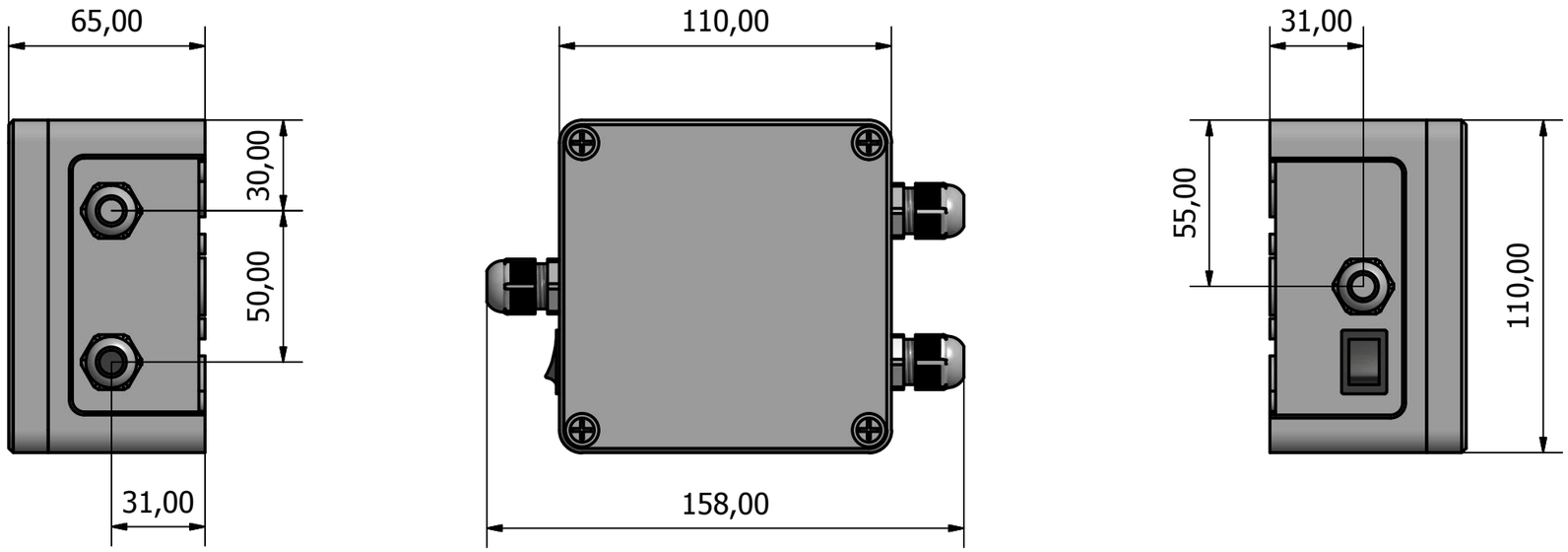

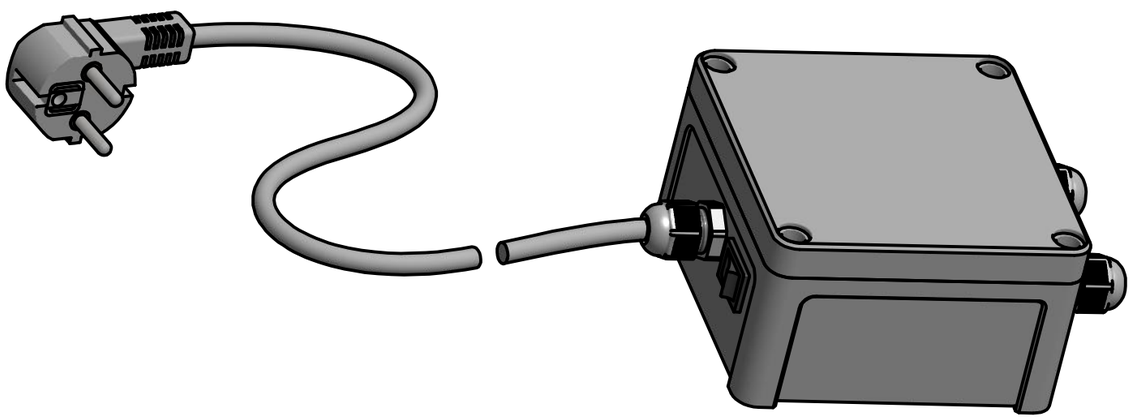

Nimi: Koteloitu teholähde	Koodi: 09_3012_24

II -luokka suojaeristetty pistorasialiitännäinen (CEE 7/7) teholähde. Erillinen virtakytkin.
Ruuviliittimet johtimille.
Muoviset holkkitiivisteet vedonpoistolla.

Syöttöjännite: 230 VAC
Ulostulojännite: 24VDC, 2xOUT
Teho: 20W(0,8A)
Verkkojohto 2m

Materiaali: ABS muovi, polyamidi
Kotelo: FIBOX TEMPO TA 111107
Suojaluokitus: IP62
Paino:700g

Asteikko 1:2	Mittayksikkö millimetri
Koko A3	
REV A	
Päivämäärä 01.09.2022	