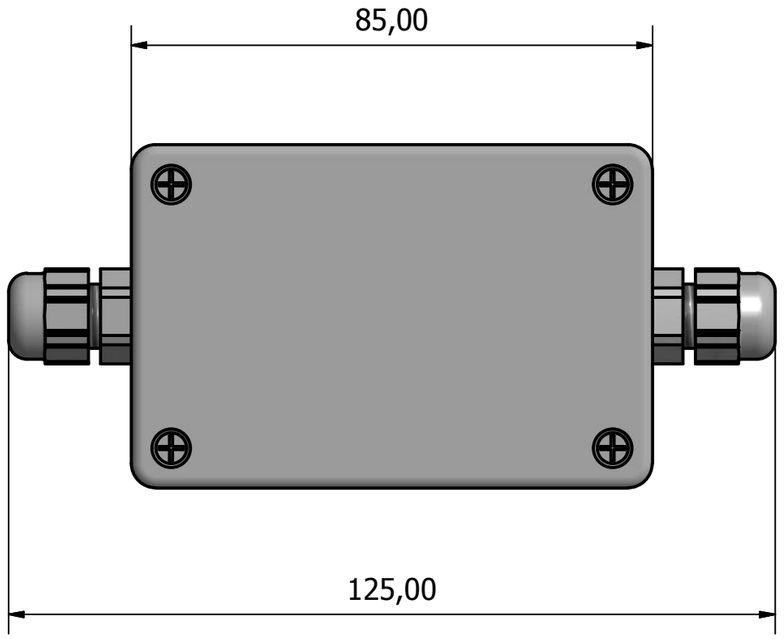

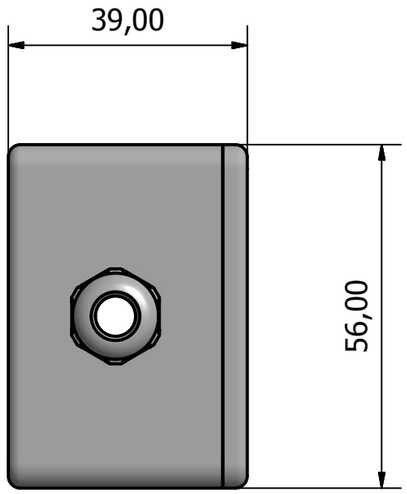

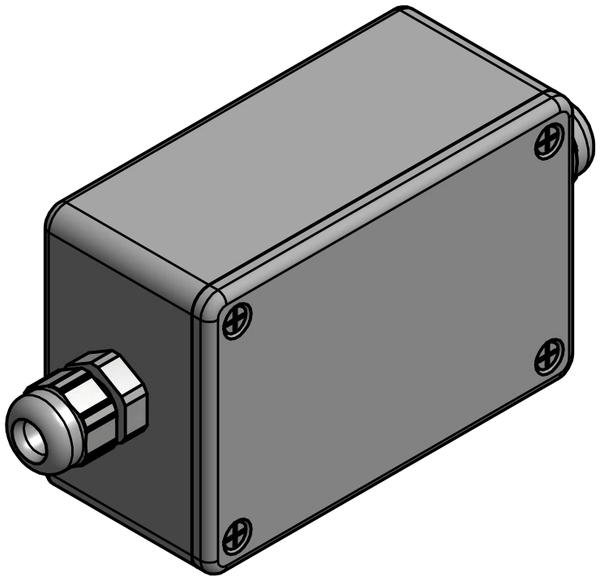

Nimi: RG-2292	Koodi:

Muovikotelolla suojattu jännitesäädin.
Muoviset holkkitiivisteet vedonpoistolla.
Ruuviliittimet johtimille.

Syöttöjännite: 24 VDC
Ulostulojännite: 8 tai 12 VDC
Teho: 6W
Materiaali: ABS muovi, polyamidi
Suojaluokitus: IP62
Paino: 110g

Asteikko 1:1	Mittayksikkö millimetri
Koko A3	
REV A	
Päivämäärä 19.2.2016	