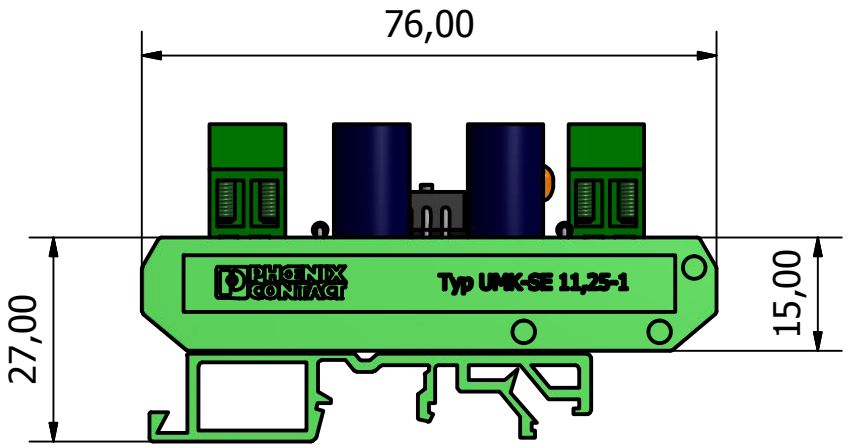

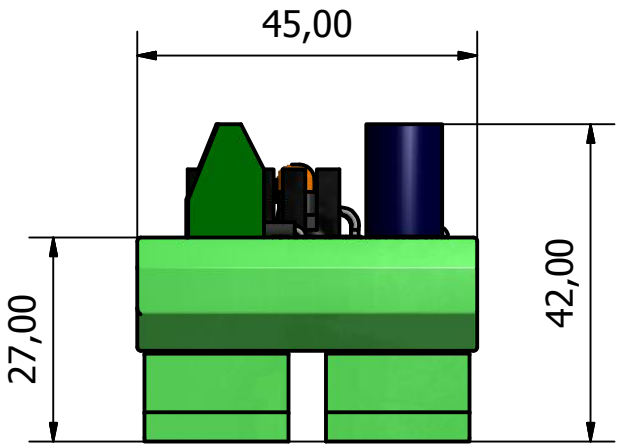

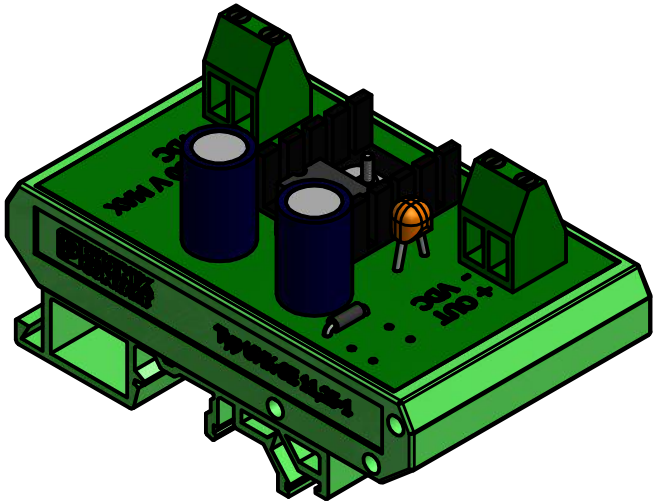

Nimi: RG-2290/XX	Koodi: 09_2290_XX

DIN-kiskolle kiinnitettävä jännitesäädin.
Ruuviliittimet johtimille.

Syöttöjännite (valittavissa): 8VDC tai 24VDC
Ulostulojännite: 5VDC
Teho: 6W
Materiaali: polyamidi
Koko: 45mm x 75mm
Paino: 60g

Asteikko 1:1	Mittayksikkö millimetri
Koko A4	
REV A	
Päivämäärä 19.2.2016	