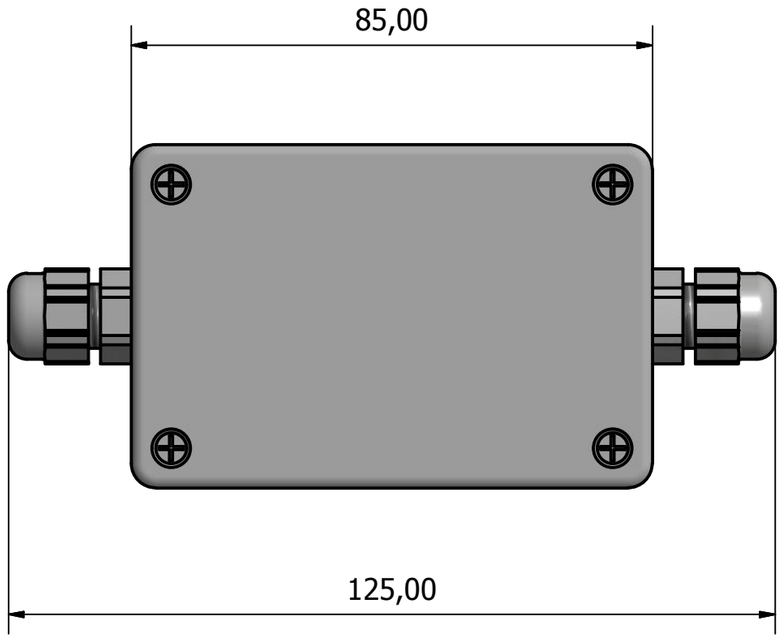


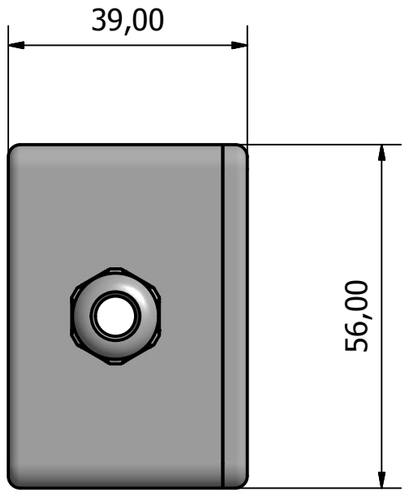


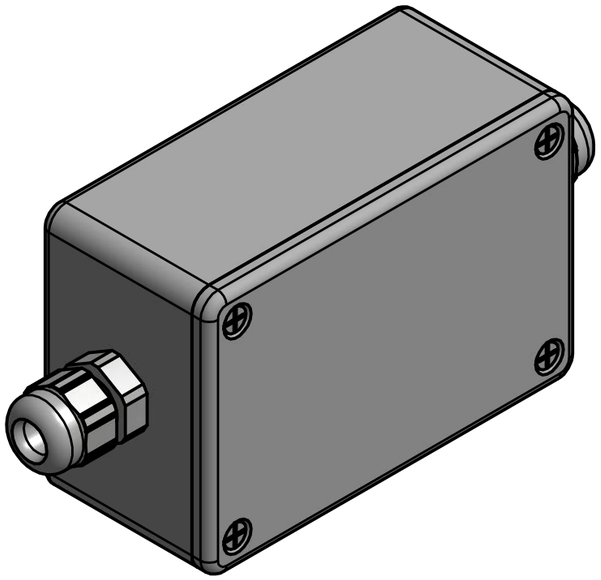

| | |
|---|---|
| Nimi: RG-2292/XX | Koodi: 09_2292_XX |

Muovikotelolla suojattu jännitesäädin.
Muoviset holkkitiivisteet vedonpoistolla.
Ruuviliittimet johtimille.

Syöttöjännite: 24 VDC
Ulostulojännite (valittavissa):
8VDC, 12VDC tai 24VDC
Teho: 6W
Materiaali: ABS muovi, polyamidi
Suojaluokitus: IP62
Koko: 85mm x 56mm x 39mm
Paino: 110g

| | |
|---|---|
| Asteikko 1:1 | Mittayksikkö millimetri |
| Koko A3 | KEYPOINT |
| REV A | |
| Päivämäärä 19.2.2016 | |